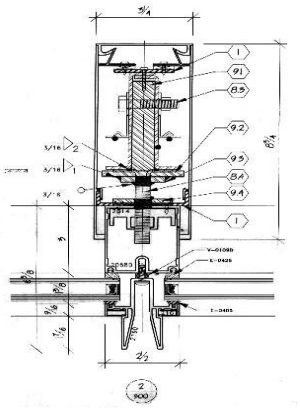

Mercredi, le 28 septembre 2005

Vin* et Canapés : 17h
Présentation : 17h30
Salle H-767
Université Concordia
1455, de Maisonneuve O. Montréal,
métro Guy/Concordia

Membres du CEBQ, et étudiants avec carte : gratis
Autres : 10 $ (taxes comprises)
Mercredi, le 28 septembre 05

143

CEBQ

Réfection du mur-rideaux
Édifice Québecor*

…étude de cas

Claude Morris, arch. de la firme **Martin Morris et Marcotte Architectes**

- Introduction du projet
- Défis techniques
- Détails de construction
- Solutions
- Coûts

* Projet réalisé avec NOMADE Architecture.

Les conférences du CEBQ sont présentées avec la collaboration de :
SCHL, APCHQ, Université Concordia

Membres du CEBQ, et étudiants : Gratis Autres : 10 $ (taxes comprises)

Réservations par courriel au ldemigue@schl.ca MERCI !

Avant :

Après :

*Le vin est une gracieuseté de Hydrotech – Merci !